Mod. 590 bordo tondo/quadro bagno, interasse 90, frontale 22 mm

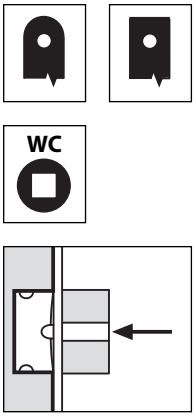

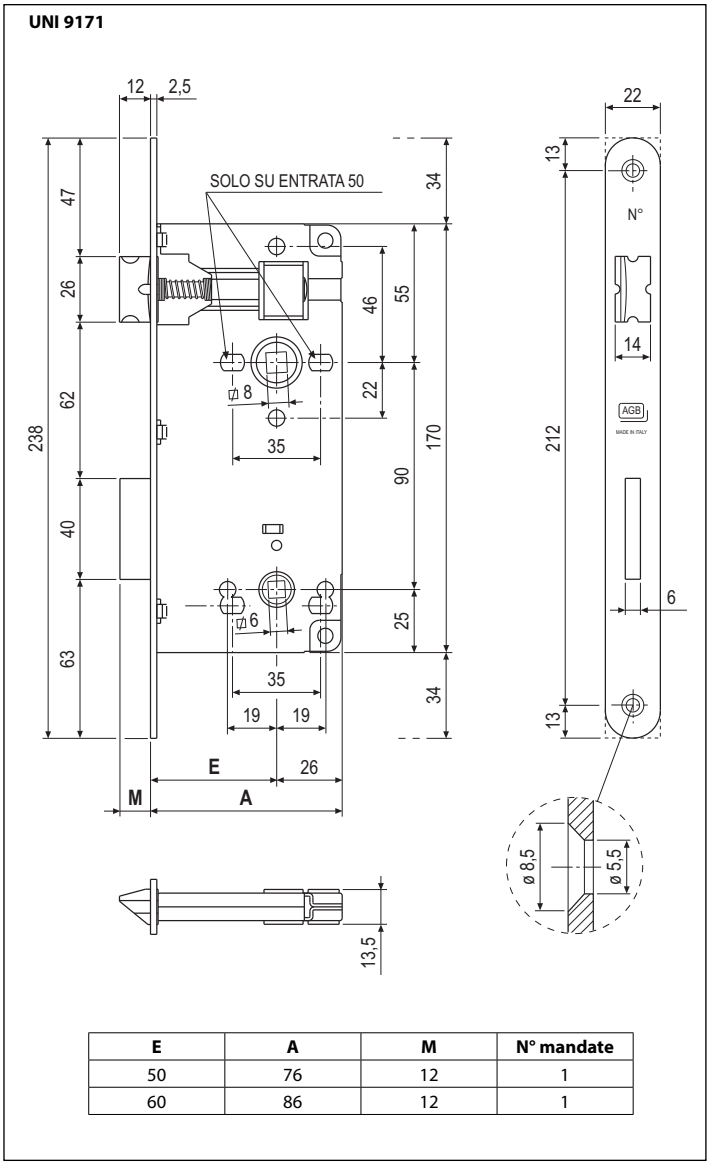

E	A	M	N° mandate
50	76	12	1
60	86	12	1

Descrizione

Serratura da incasso con scrocco e catenaccio. Interasse 90 mm. Frontale da 22 mm con bordo tondo o quadro. Quadro per pomolo 6 mm. Entrata da 50-60 mm. Realizzata interamente in acciaio o nella versione con frontale, scrocco e catenaccio in ottone. Scrocco reversibile. Cassa con fori per il fissaggio delle maniglie con viti passanti (solo per entrata 50).

Utilizzo

Per porte bagno in legno.

Fissaggio

Predisporre sul pannello una cava ed una fresata aventi le dimensioni riportate nel disegno. Fissare la serratura con due viti da 4,5x25 mm. Per girare lo scrocco farlo uscire dal frontale della serratura, spingendo sulla vite posteriore, e ruotare.

NB. *L'incontro deve essere ordinato a parte, da scegliere in base alla tipologia costruttiva.*

Specifiche d'ordine

Materiale	CODICE DI VENDITA			
	Rif.	Entrata	Finitura	
ACCIAIO	B00595	50-60	XX	6 mm
OTTONE	B00599	50	XX	6 mm
INOX	B04595	50	XX	6 mm

Specifiche d'ordine

Materiale	CODICE DI VENDITA			
	Rif.	Entrata	Finitura	
ACCIAIO	B00596	50	XX	6 mm

NB. *Riferirsi al listino in vigore per verificare la disponibiltà delle finiture.*